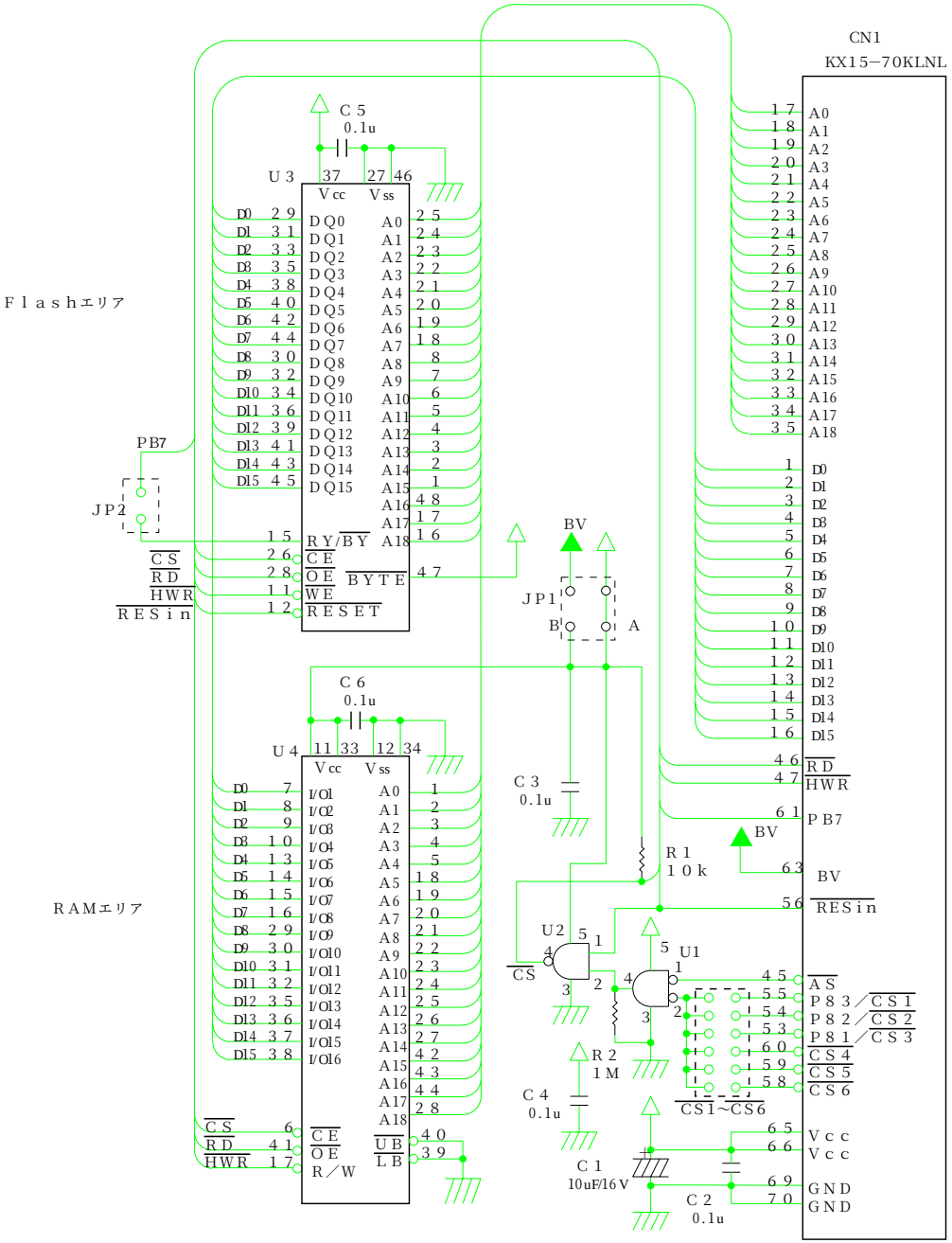

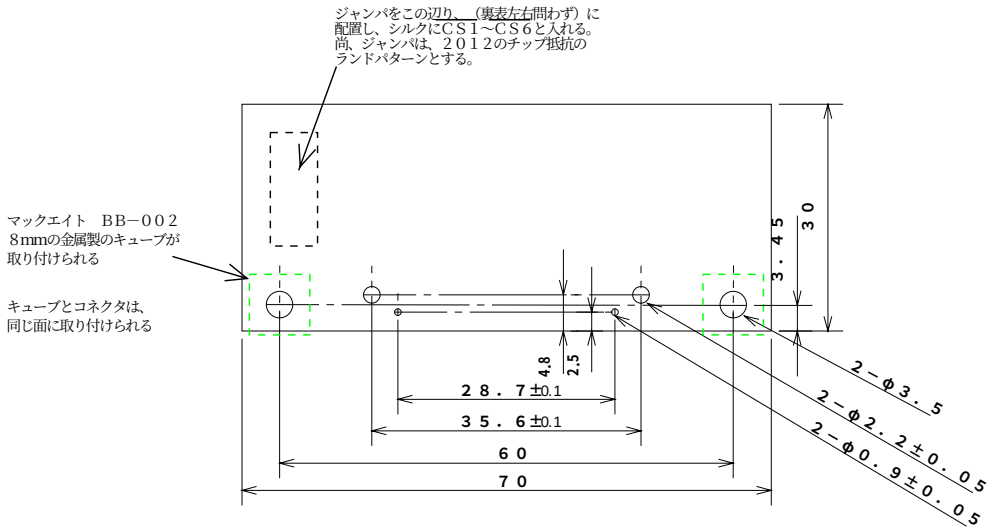

１６ビットメモリ　カードスロット	DATE	DRAWN	DWG. No.
JCB−001C−00		CHECKED	